Stropodach
1:50

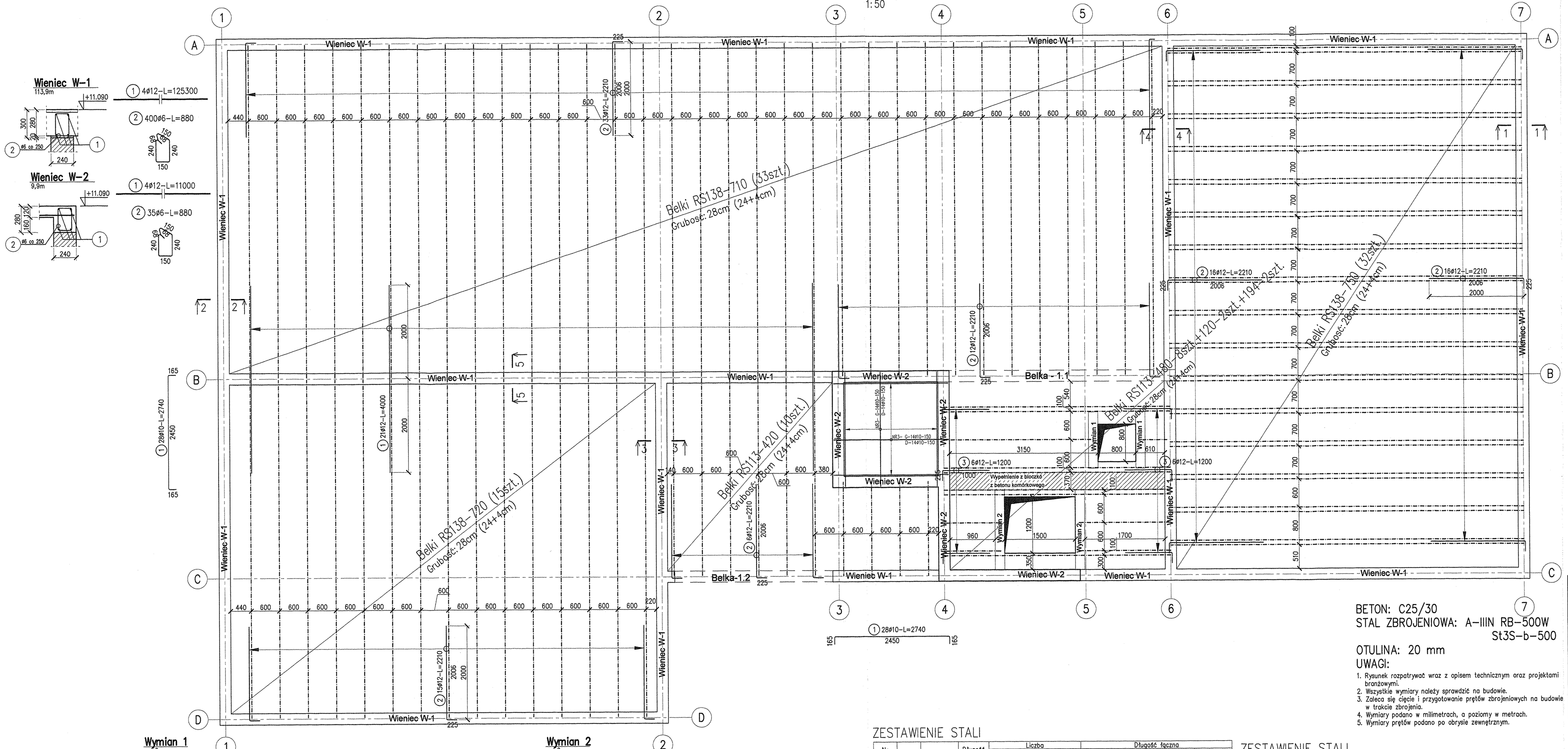

1–1
SKALA 1:25

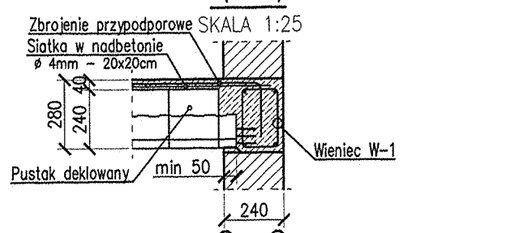

2–2
SKALA 1:25

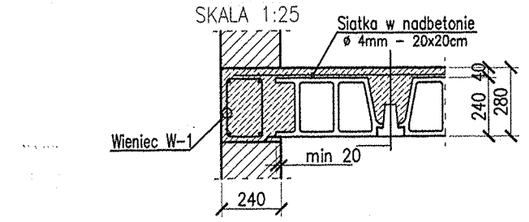

3–3
SKALA 1:25

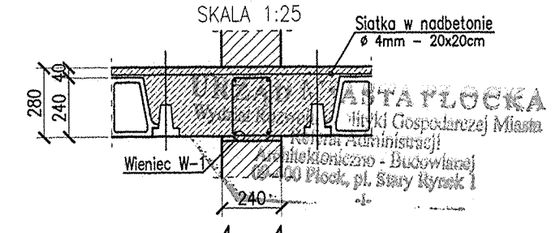

4–4
SKALA 1:25

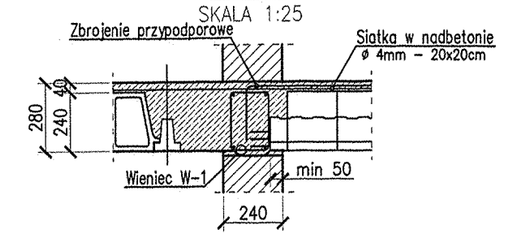

5–5
SKALA 1:25

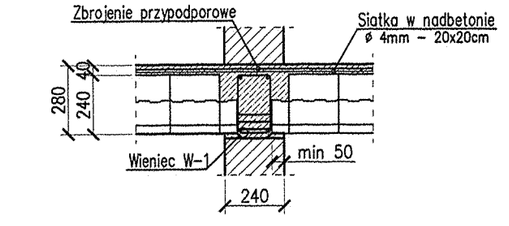

KATARZYNA PŁOCKA
Izba Gospodarczej Miasta
Administracji
Budowlaniczno - Budowlanej
Płock, pl. Stary Rynek 1

Wymian 1
szt.2

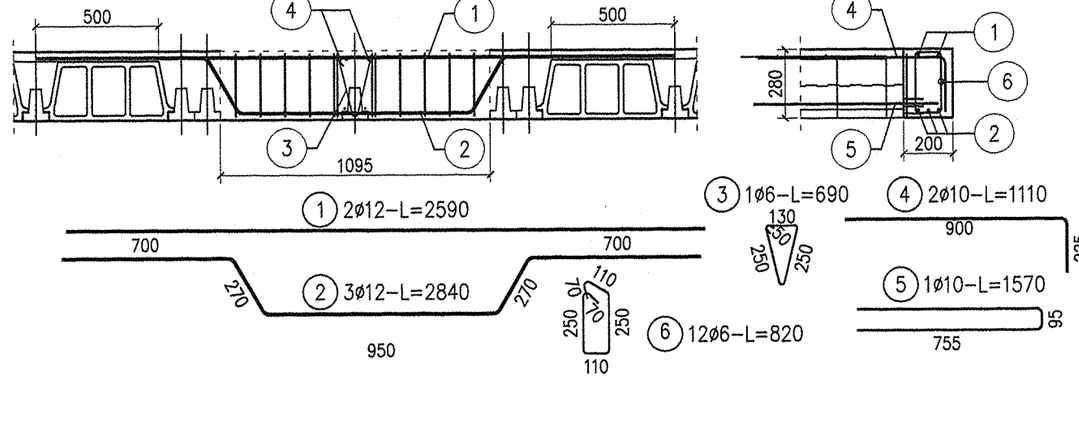

Wymian 2
szt.2

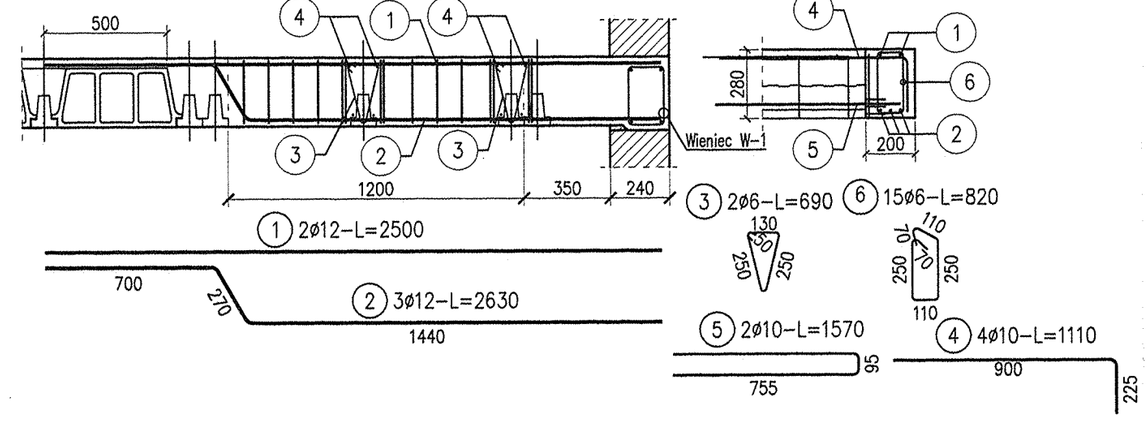

BETON: C25/30
STAL ZBROJENIOWA: A–IIIN RB–500W
St3S–b–500

OTULINA: 20 mm

UWAGI:
1. Rysunek rozpatrywać wraz z opisem technicznym oraz projektami branżowymi.
2. Wszystkie wymiary należy sprawdzić na budowie.
3. Zaleca się cięcie i przygotowanie prętów zbrojeniowych na budowie w trakcie zbrojenia.
4. Wymiary podano w milimetrach, a poziomy w metrach.
5. Wymiary prętów podano po obrysie zewnętrznym.

ZESTAWIENIE STALI

Nr pręta	ø	Stal	Długość pręta	Liczba prętów na 1 poz.	Liczba pozycji	Liczba prętów łącznie	Długość łączna RB500W ø6	RB500W ø10	RB500W ø12	St3S–b–500 ø6
[–]	[mm]	[–]	[m]		[szt]			[m]		
Wymian 1										
1	12	RB500W	2,59	2	2	4			10,36	
2	12	RB500W	2,84	3	2	6			17,04	
3	6	RB500W	0,69	1	2	2	1,38			
4	10	RB500W	1,11	2	2	4		4,44		
5	10	RB500W	1,57	1	2	2		3,14		
6	6	St3S–b–500	0,82	12	2	24				19,68
Wymian 2										
1	12	RB500W	2,50	2	2	4			10,00	
2	12	RB500W	2,63	3	2	6			15,78	
3	6	RB500W	0,69	2	2	4	2,76			
4	10	RB500W	1,11	4	2	8		8,88		
5	10	RB500W	1,57	2	2	4		6,28		
6	6	St3S–b–500	0,82	15	2	30				24,60
Razem długość prętów						[mb]	4,14	22,74	53,18	44,28
Masa jednostkowa						[kg/mb]	0,222	0,617	0,888	0,222
Masa prętów dla danej średnicy						[kg]	0,8	14,0	47,2	9,8
Masa łącznie						[kg]		71,9		

UWAGA : Sumaryczna długość prętów jest długością rzeczywistą w osi pręta metodą B wg PN–EN ISO 3766:2006.

ZESTAWIENIE STALI

Nr pręta	ø	Stal	Długość pręta	Liczba prętów na 1 poz.	Liczba pozycji	Liczba prętów łącznie	Długość łączna RB500W ø10	RB500W ø12	St3S–b–500 ø6
[–]	[mm]	[–]	[m]		[szt]			[m]	
Stropodach									
1	12	RB500W	4,00	21	1	21		84,00	
2	12	RB500W	2,21	98	1	98		216,58	
3	12	RB500W	1,20	12	1	12		14,40	
Wieniec W–1									
1	12	RB500W	125,30	4	1	4		501,20	
2	6	St3S–b–500	0,88	400	1	400			352,00
Wieniec W–2									
1	12	RB500W	11,00	4	1	4		44,00	
2	6	St3S–b–500	0,88	35	1	35			30,80
Zbrojenie szybu windowego									
1	10	RB500W	2,74	56	1	56	153,44		
Razem długość prętów						[mb]	153,44	860,18	382,80
Masa jednostkowa						[kg/mb]	0,617	0,888	0,222
Masa prętów dla danej średnicy						[kg]	94,7	763,8	85,0
Masa łącznie						[kg]		943,5	

UWAGA : Sumaryczna długość prętów jest długością rzeczywistą w osi pręta metodą B wg PN–EN ISO 3766:2006.

PROJEKT
ARCHITEKTURAPLUSDESIGN
studio
ul. Budowlana 7/8/3/5
52-129 Wrocław
tel.: 664 177 035
e-mail: biuro@aplusdestudio.pl

INWESTOR
GMINA ~~MIASTO~~ PŁOCK
STARY RYNEK 109-400 PŁOCK

TEMAT
PROJEKT NADBUDOWY DRUGIEGO PIĘTRA BUDYNKU PŁOCKIEGO CENTRUM TERAPEUTYCZNO-REHABILITACYJNEGO W SPECJALNYM OŚRODKU SZKOLNO-WYCHOWAWCZYM NR2 PRZY UL.LASOCKIEGO 14 W PŁOCKU

OBIEKT
CENTRUM TERAPEUTYCZNO-REHABILITACYJNE W PŁOCKU

PROJEKTANCI	UPRAWNIENIA	PODPISY
mgr inż. Szymon Korbel	SLK/6697/PBKb/17	
SPRAWDZAJĄCY: mgr inż. Urszula Janderko	SLK/4161/PWOK/12	

NAZWA RYSUNKU
Zbrojenie stropodachu

FAZA PROJEKTU	PB	BRANŻA	KONSTRUKCJA
SKALA	1:100	NR RYSUNKU	K.04
DATA	2019-08		
NR PROJEKTU	041		

©Wszelkie prawa zastrzeżone. Powielanie, lub wykorzystywanie bez zgody biura projektowego zabronione